Hochfrequenz-Geradschleifer

HGS 55/8
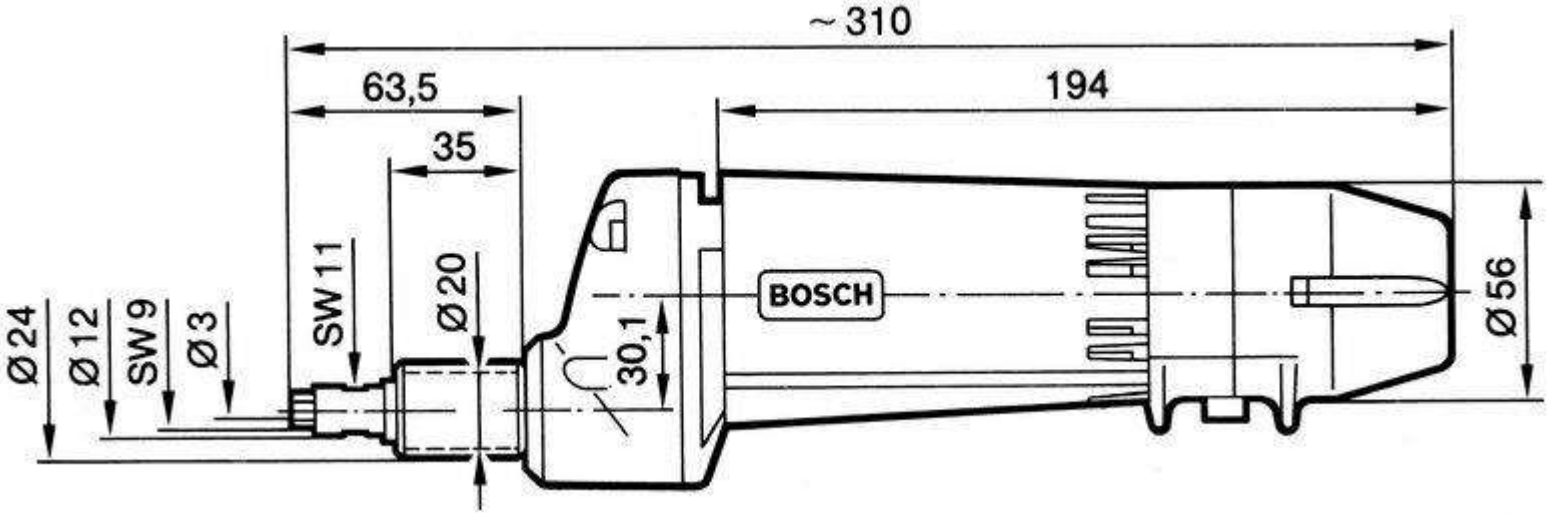
Abmessungen